3PEN, AC 400V/TN-C, ochrana před úrazem el. proudem:samočinným odpojením vadné části od zdroje

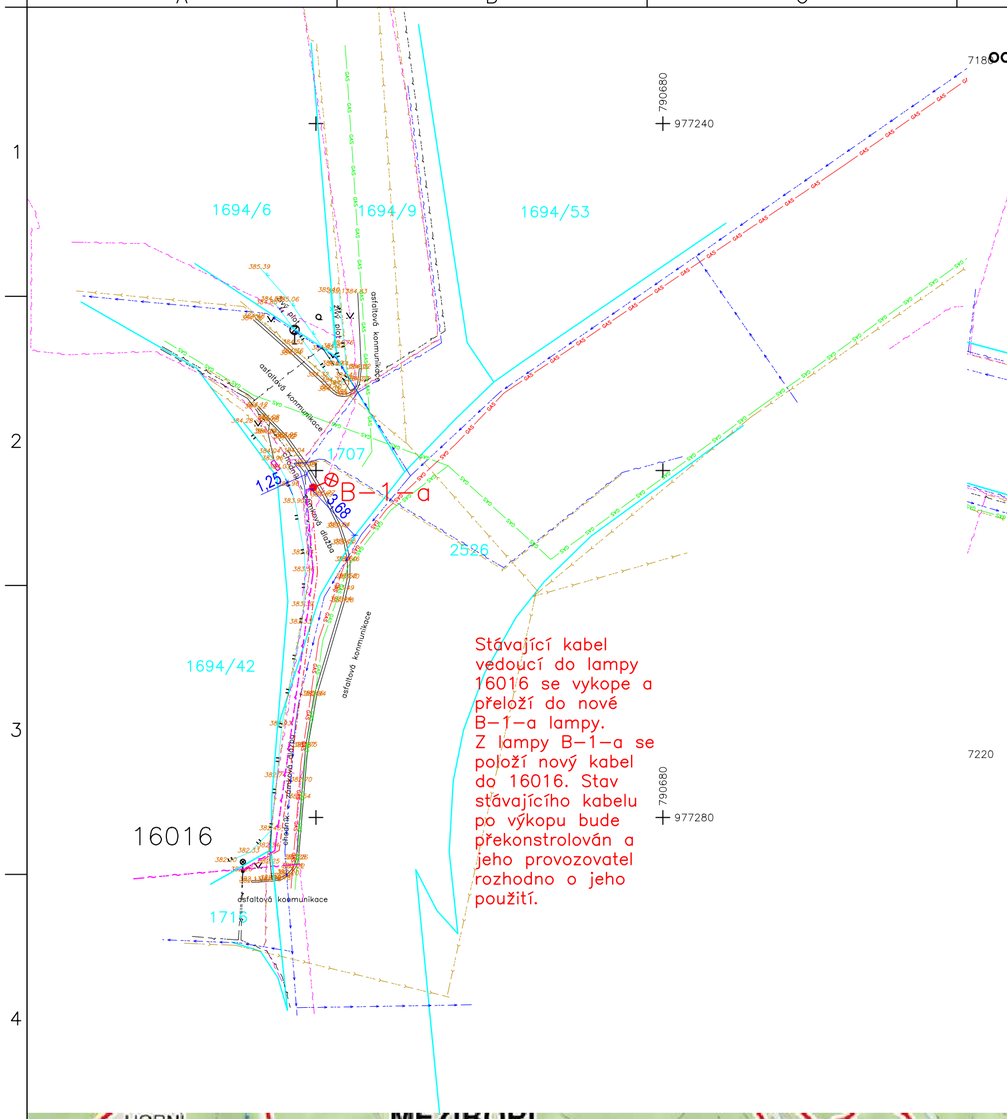

Stávající kabel vedoucí do lampy 16016 se vykope a přeloží do nové B-1-a lampy. Z lampy B-1-a se položí nový kabel do 16016. Stav stávajícího kabelu po výkopu bude překonstrolován a jeho provozovatel rozhodno o jeho použití.

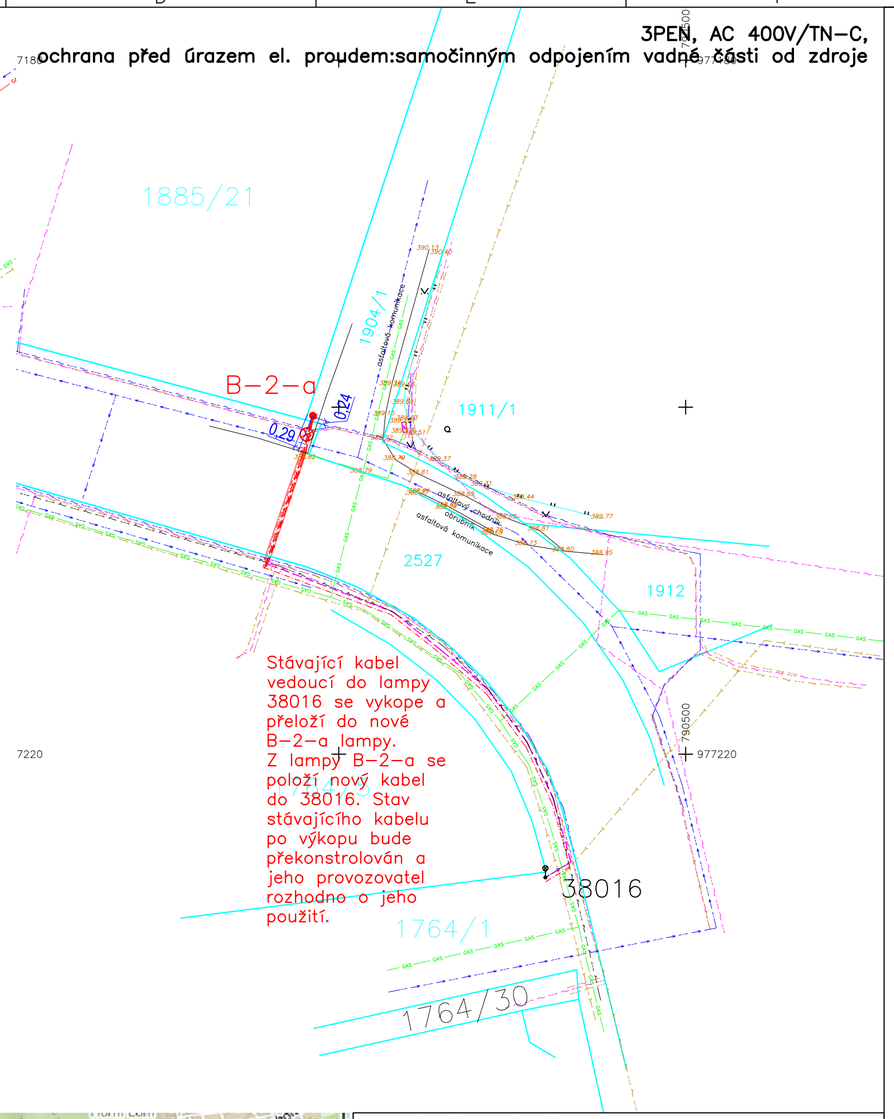

Stávající kabel vedoucí do lampy 38016 se vykope a přeloží do nové B-2-a lampy. Z lampy B-2-a se položí nový kabel do 38016. Stav stávajícího kabelu po výkopu bude překonstrolován a jeho provozovatel rozhodno o jeho použití.

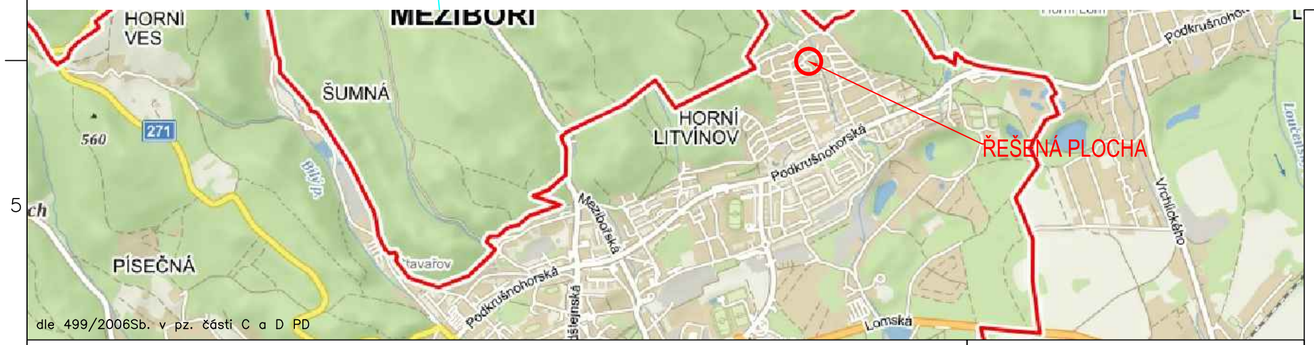

dle 499/2006Sb. v pz. části C a D PD

Kladení kabelů do země podle ČSN 33 2000-5-52 ed. 4/2003

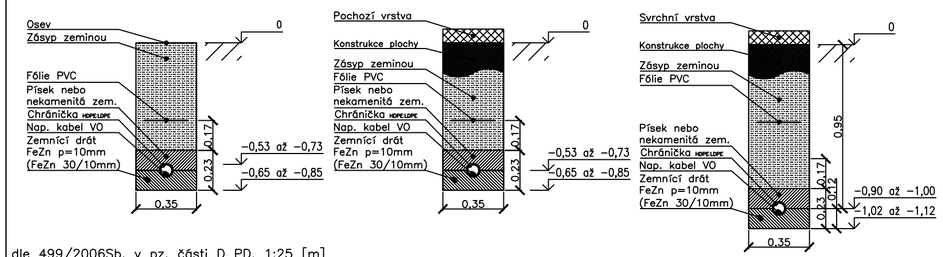

dle 499/2006Sb. v pz. části D PD, 1:25 [m]

Schématické zapojení svorkovnice lamp

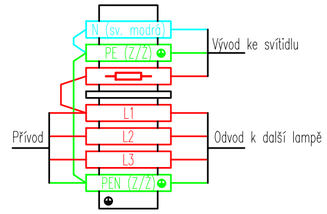

dle 499/2006Sb. v pz. části D PD, -:- [-]

Usazení stožáru do 6m výšky

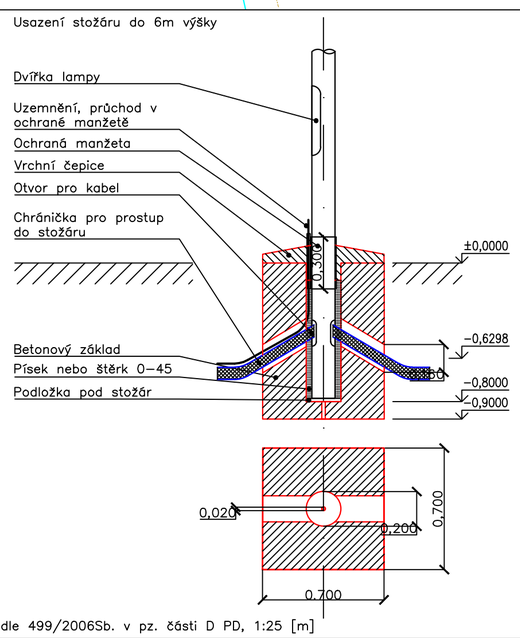

dle 499/2006Sb. v pz. části D PD, 1:25 [m]

Z důvodů hustoty inženýrských sítí, některé nemusí být z výkresu zřetelné.
Jejich zakreslení je pouze orientační a je nutné nechat síťe vytyčit správci sítí, jejichž seznam je uveden v technické zprávě, jednotlivé přípojky nejsou zakresleny.

Pozemky do kterých se zasáhne budou uvedeny do předešlého stavu

LEGENDA:

	Kanalizace (Severočeské vodovody a kanalizace, a.s.)		Plyn – NTL (GridServices, s.r.o.)
	Vodovod (Severočeské vodovody a kanalizace, a.s.)		Plyn – STL (GridServices, s.r.o.)
	Veřejné osvětlení (Technické služby Litvínov s.r.o.)		Energetické vedení (ČEZ Distribuce, a.s.)
	Telekomunikační vedení (Česká telekomunikační infrastruktura a.s.)		
	Telekomunikační vedení (UPC Česká republika, s.r.o.)		
	Telekomunikační vedení (ČEZ ICT, a.s.)		
	Katastrální mapa		
	Hrany ploch		

LEGENDA ELEKTRO:

	Stávající veřejné osvětlení		Uložení nového vedení ve zvláštní chráničce
B-X-x	Nové veřejné osvětlení		
			Uzemnění nového veřejného osvětlení
	Vedení nového veřejného osvětlení		Uzemnění rekonstruovaného veřejného osvětlení
	Vedení rekonstruovaného veřejného osvětlení		

TYP STOŽÁRŮ A SVÍTIDEL:

OZNAČENÍ	B-X-a		
STOŽÁR	KL-5,0 – 133/60		
VÝLOŽNÍK/NÁKLON	– / –		
SVÍTIDLO	SCH. ATOS: (253285) D1627 SON-T 50 W		
SVORKOVNICE	pro připojení 3 přívodů		
KABEL KE SVÍTIDLU	CYKY-J 3x1.5		
JIŠTĚNÍ SVÍTIDLA	max 6A		

PARAMETRY ZAPOJENÍ:

PROPOJOVACÍ KABEL	CYKY-J 4x16mm2		
ZPŮSOB ULOŽENÍ KABELU	Chránička HDPE/LDPE 75mm ČSN EN 50086-2-4		
	Chránička HDPE/LDPE 50mm ČSN EN 50086-2-4		
ULOŽENÍ POD VOZOVKU	2xChránička HDPE/LDPE 100mm ČSN EN 50086-2-4		
ZAKONČENÍ	SMRŠŤOVCÍ HLAVICE CCB 4-38/11		
ZEMNĚNÍ	FeZn p=10mm (FeZn 30/10mm)		

SOUŘADNÝ SYSTÉM:	S-JTSK
VÝŠKOVÝ SYSTÉM:	Bpv
SYSTÉM PROMÍTÁNÍ:	ISO E

REV.	DATUM	ÚČEL VYDÁNÍ	VYPRACOVAL	KONTROLOVAL	SCHVÁLIL
0	1.8.2018	DUS v rozsahu pro PS	T.DVOŘÁK	L.DVOŘÁKOVÁ	T.DVOŘÁK

ZP. PROJEKTANT:	T.DVOŘÁK	ZAKÁZKA Č:	18ZK00074
PROJEKTOVAL:	T.DVOŘÁK	DATUM:	1.8.2018
MÍSTO STAVBY:	Ústecký kraj / Litvínov		
STAVEBNÍK:	Město Litvínov		
NÁZEV:	V1801 Nové VO u č.p. 1416, ul. K Loučkám a č.p. 1468, ul. Seifertova v Litvínově		
ČÁST:			
PŘÍLOHA:	Situace, uzemnění, uložení kabelů, základy a zapojení		
SOUBOR:	18ZK00074-01-DW-001V1.0.DWG		

STUPEŇ PD: DUS
FORMAT: A2 MĚŘÍTKO: 1:200 [m]

S4A, a.s., www.s4a.cz, info@s4a.cz

DOKUMENT ČÍSLO: 18ZK00074-01-DW-001

LIST/LISTŮ: 1/1